①

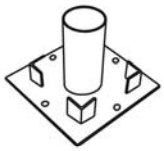

②

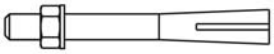

③

④

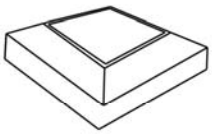

⑤ W:1000mm

⑥ W:1380mm

⑦ W:700mm

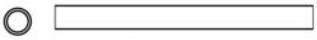

⑧ S T4 ×40

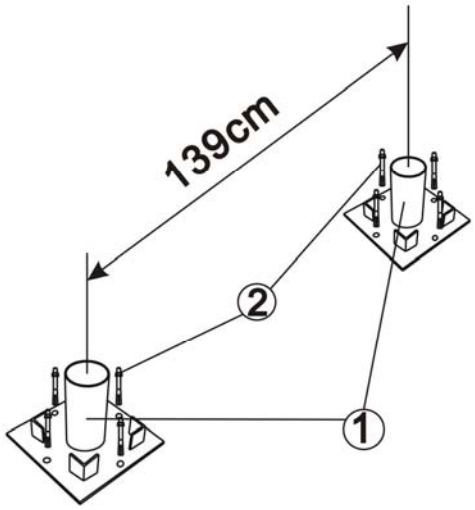

1

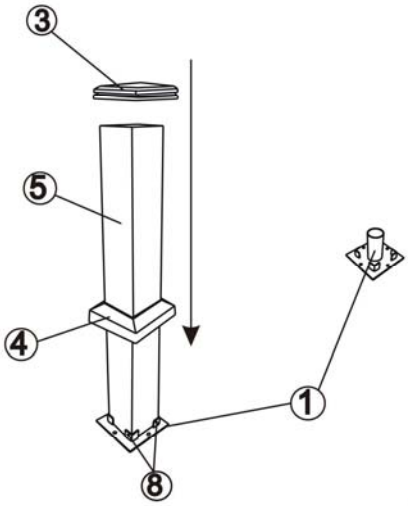

2

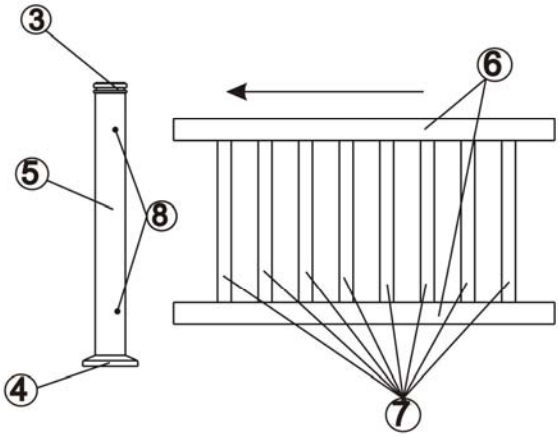

3

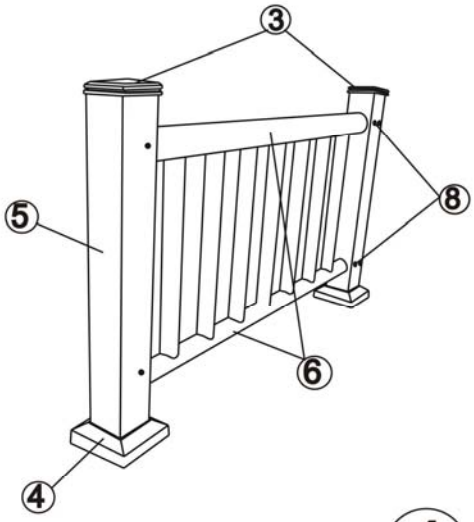

4

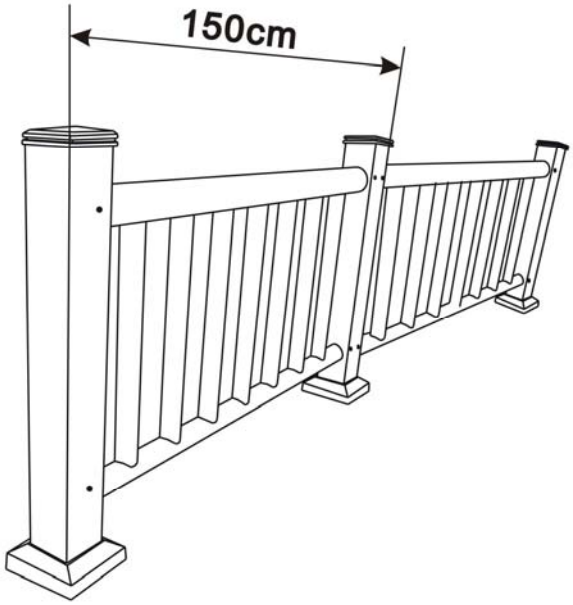

5